ՃԱԿԱՏՆԵՐ Մ 1:25

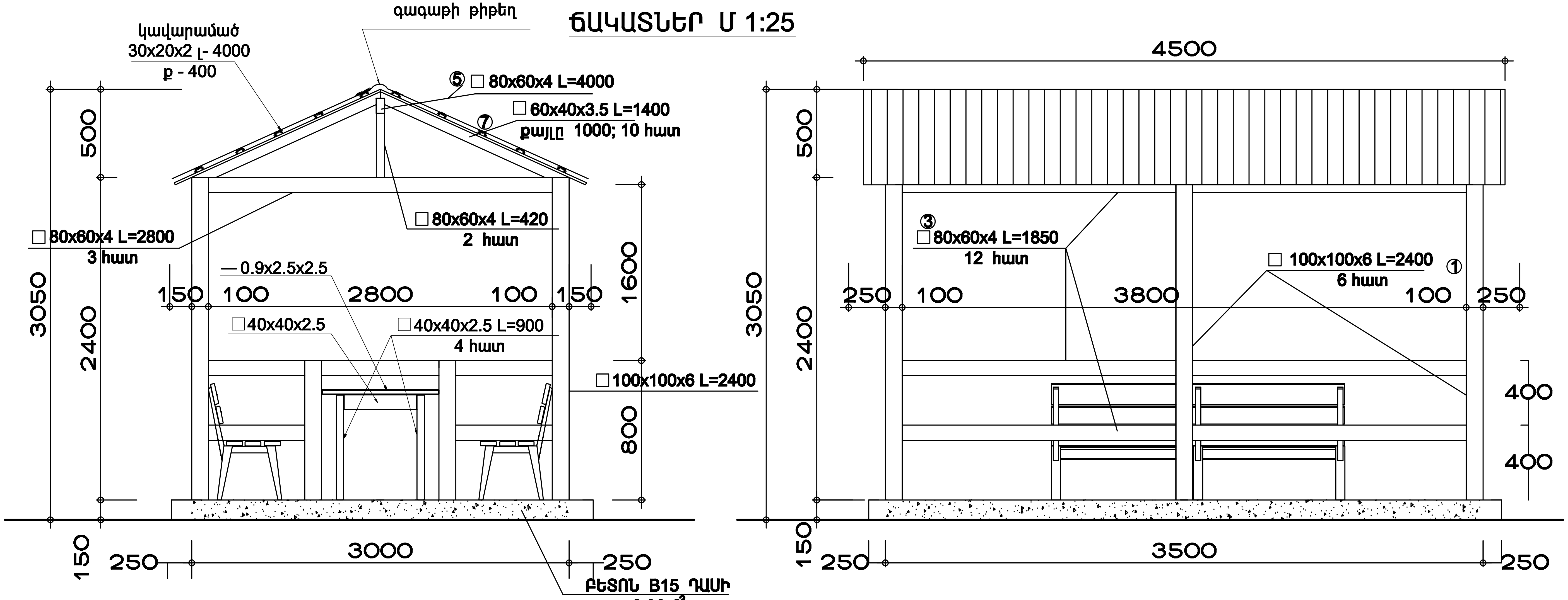

ՀԱՏԱԿԱԳԻԾ Մ 1:25

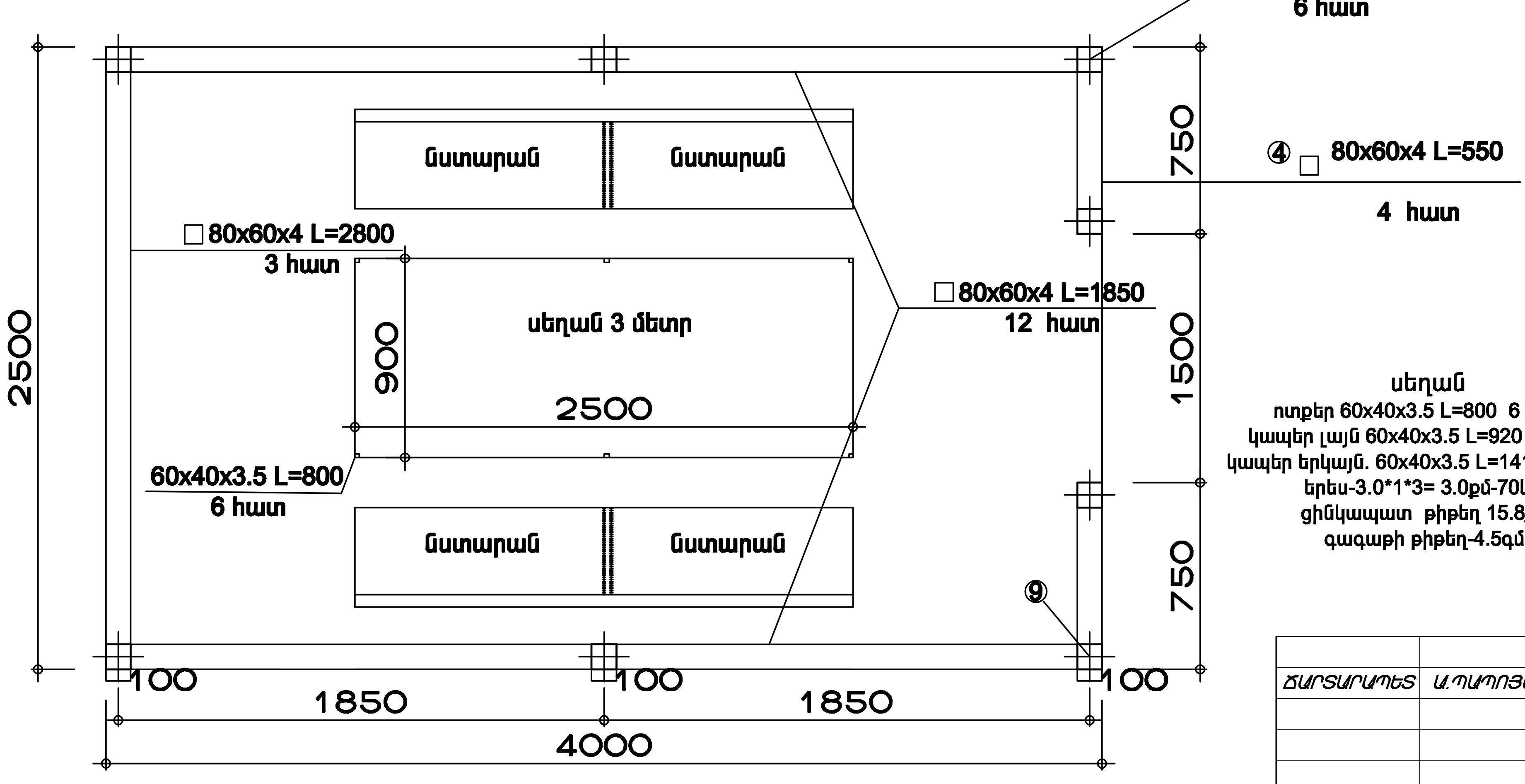

սեղան

ոտքեր 60x40x3.5 L=800 6 հատ
կապեր լայն 60x40x3.5 L=920 3 հատ
կապեր երկայն. 60x40x3.5 L=1410 4 հատ
երես-3.0*1*3= 3.0քմ-70կգ
ցինկապատ թիթեղ 15.8քմ
գագաթի թիթեղ-4.5գմ

ԵԼԵՄԵՆՏՆԵՐԻ ՄԱՍՆԱԳԻՐ

N	Անվանում	Քան.	Ընդ.քաշ
1.	□100x100x6 L=2500	6	265.5 կգ
2.	□ 80x60x4 L=2800	3	100.8 կգ
3.	□ 80x60x4 L=1850	12	266.4 կգ
4.	□ 80x60x4 L=550	4	26.4 կգ
5.	□80x60x4 L=4000	1	48.0 կգ
6.	□ 80x60x4 L=420	2	10.08 կգ
7.	□ 60x40x3.5 L=1400	10	165.6 կգ
8.	□ 30x20x2 L=4000	10	57.2 կգ
9.	□ 100x100x6 L=900	2	31.86 կգ
			972 կգ

ՃԱՐՏԱՐԱՊԵՏ	Ա.ՊԱՊՈՅԱՆ		ԲԱԿԱՅԻՆ ՏԱՐԱԾՔԻ ԽԱՂԱՀՐԱՊԱՐԱԿԻ ՎԵՐԱՆՈՐՈԳՄԱՆ ԵՎ ՊԱՀՊԱՆՄԱՆ ԱՇԽԱՏԱՆՔՆԵՐԻ ՆԱԽԱԳԻԾ ԱՐԱԲԿԻՐ ՎԱՐՉԱԿԱՆ ՇՐՋԱՆ, ՄԱՄԻԿՈՆՅԱՆՆԵՐԻ Փ 3,1Ա, ՇԻՐՎԱՆԶԱԴԵ Փ 6, 4 ՇԵՆՔԵՐԻ		
			ՃԱՐՏԱՐԱՊԵՏԱ-ՇԻՆԱՐԱՐԱԿԱՆ ՄԱՍ	ՓՈՒԼ: ԱՆ	ԹԵՐԹ: 4 / ԹԵՐԹԵՐ: 10
			ՋՐՈՒՅԱՐԱՆԻ ՀԱՏԱԿԱԳԻԾ, ՃԱԿԱՏՆԵՐ Մ 1:25	«ԱՐԱԲԿԻՐ ՆԱԽԱԳԻԾ» ՓԲԸ	